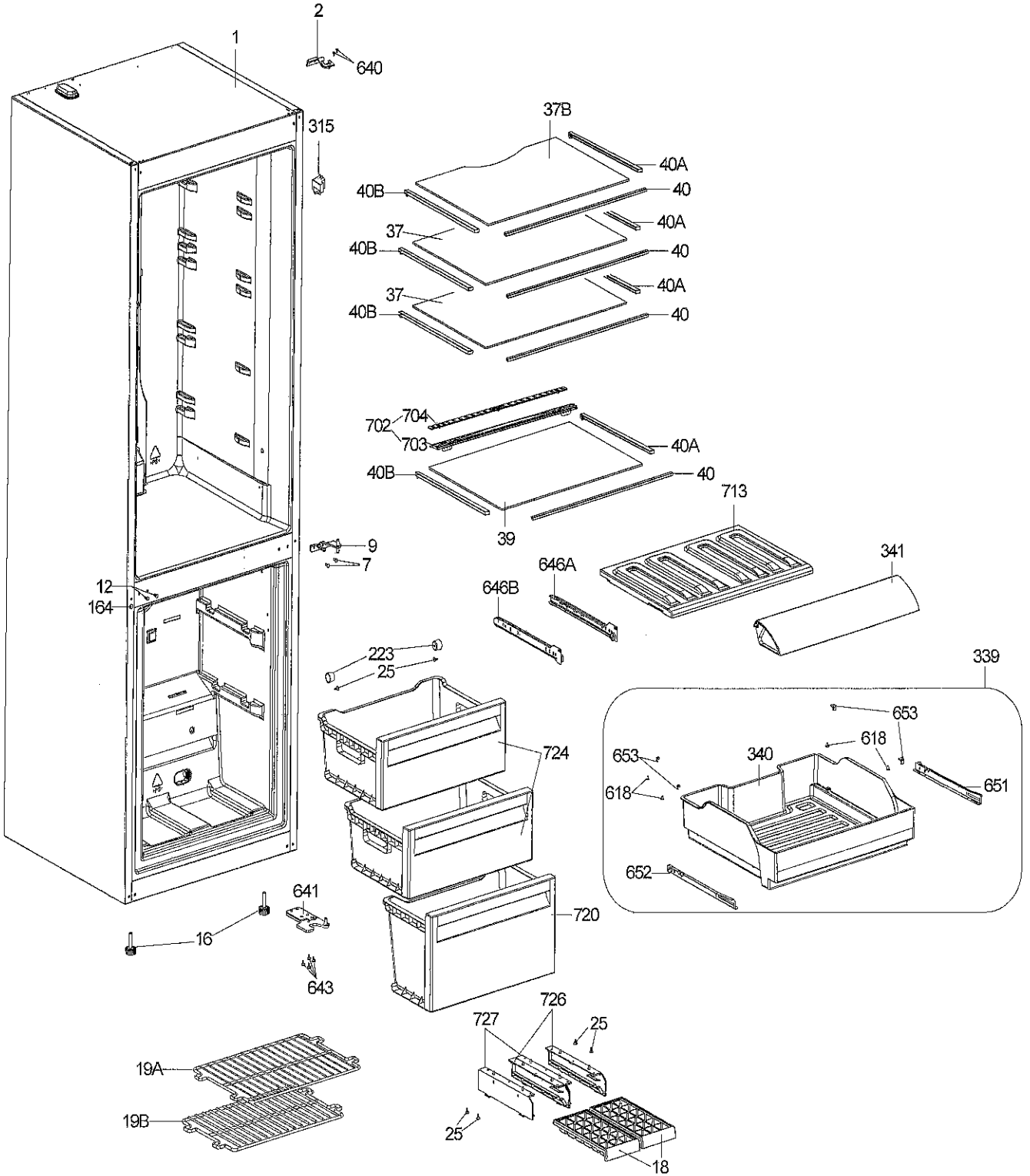
1
2
640
315
37B
40A
40B
40
37
702
704
703
39
713
341
9
7
12
164
646A
646B
223
25
339
653
618
340
651
652
724
720
641
16
643
726
727
19A
19B
18

JULY 2014

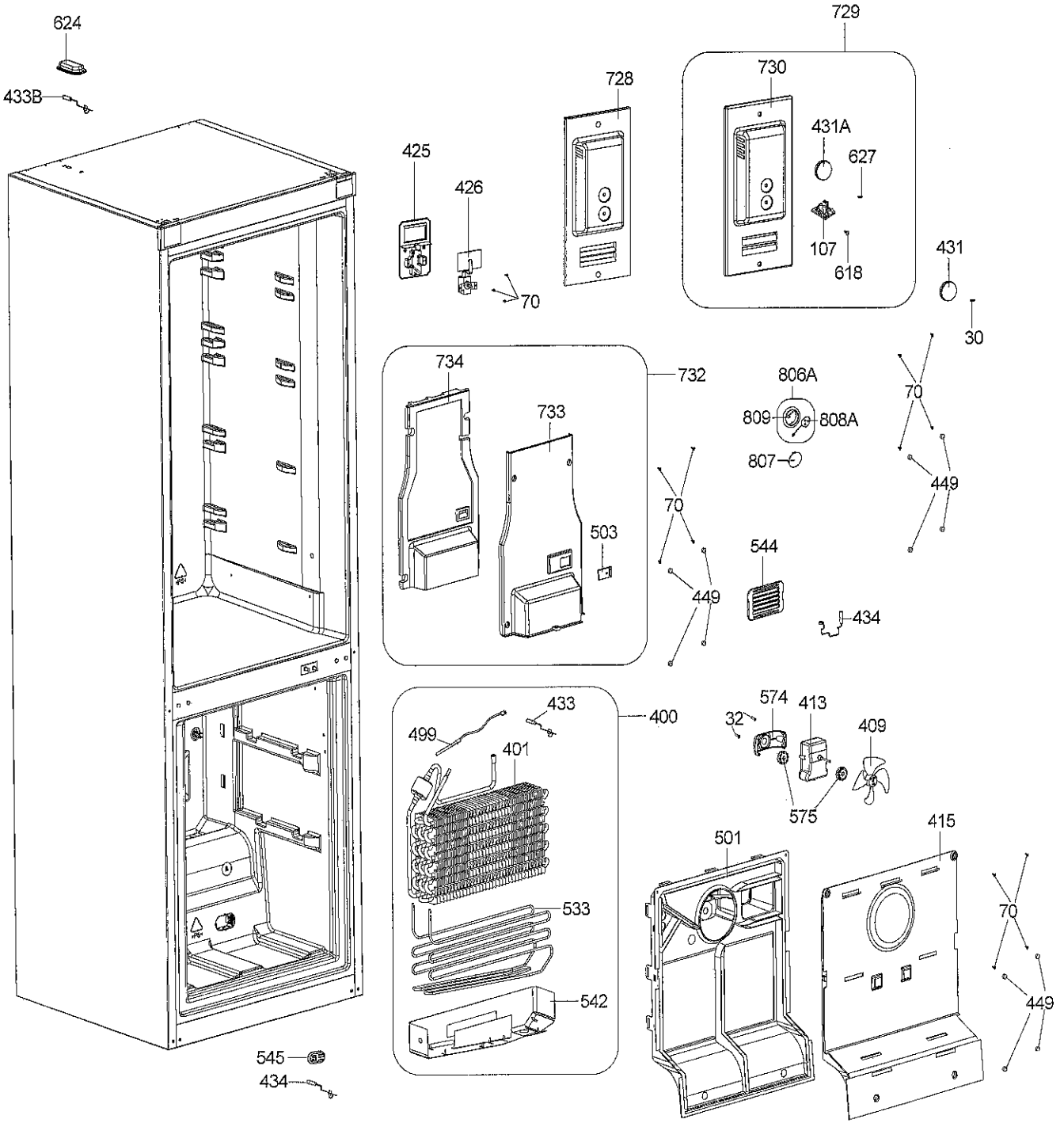
624
433B
729
730
728
431A
627
425
426
107
618
431
70
30
734
732
806A
733
809
808A
807
70
449
503
70
544
449
434
433
400
574
413
499
32
409
401
575
415
501
533
70
542
449
545
434

JULY 2014

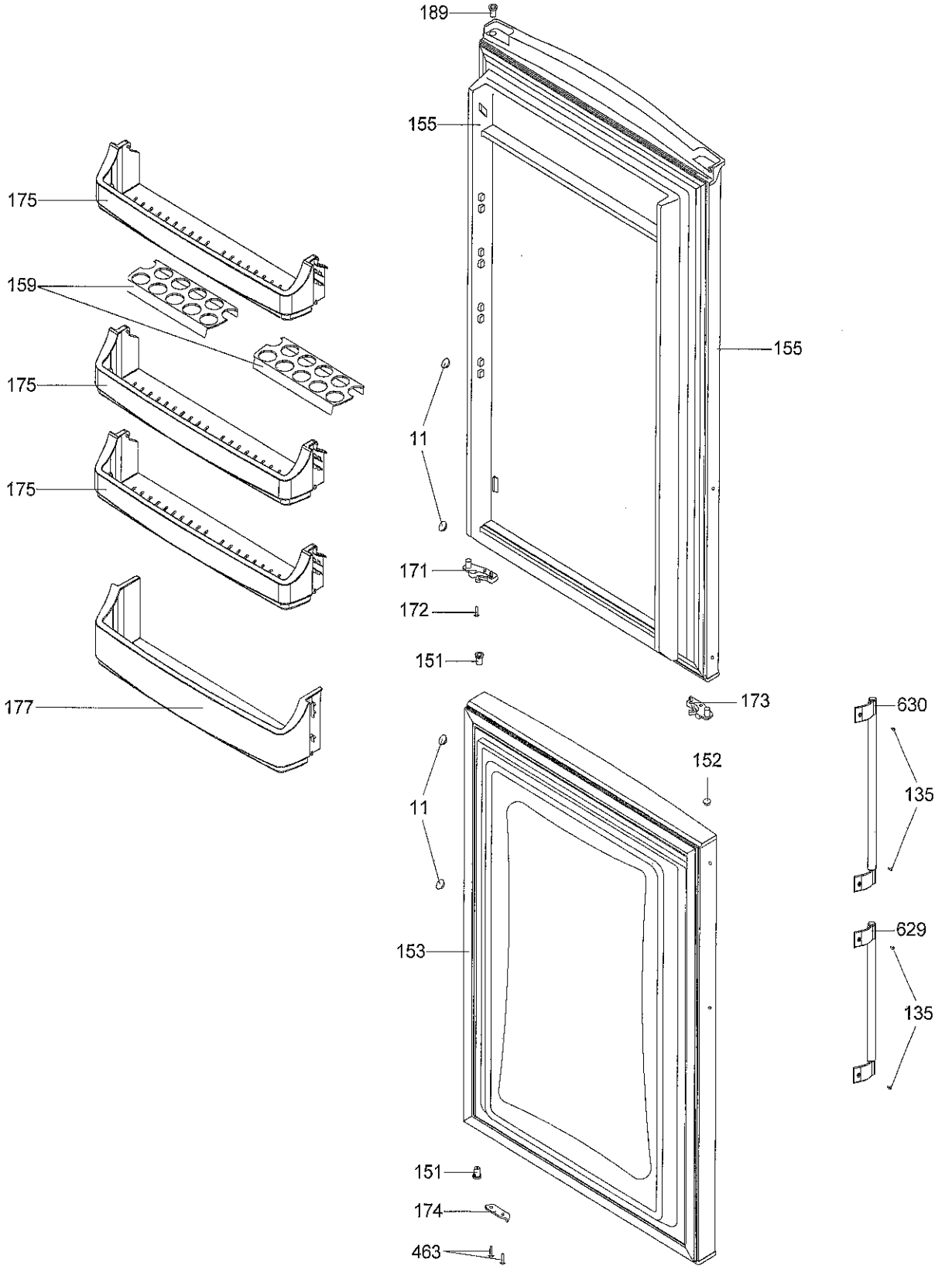
189
155
175
159
175
175
11
171
172
151
177
173
630
152
135
11
629
153
135
151
174
463

JULY 2014

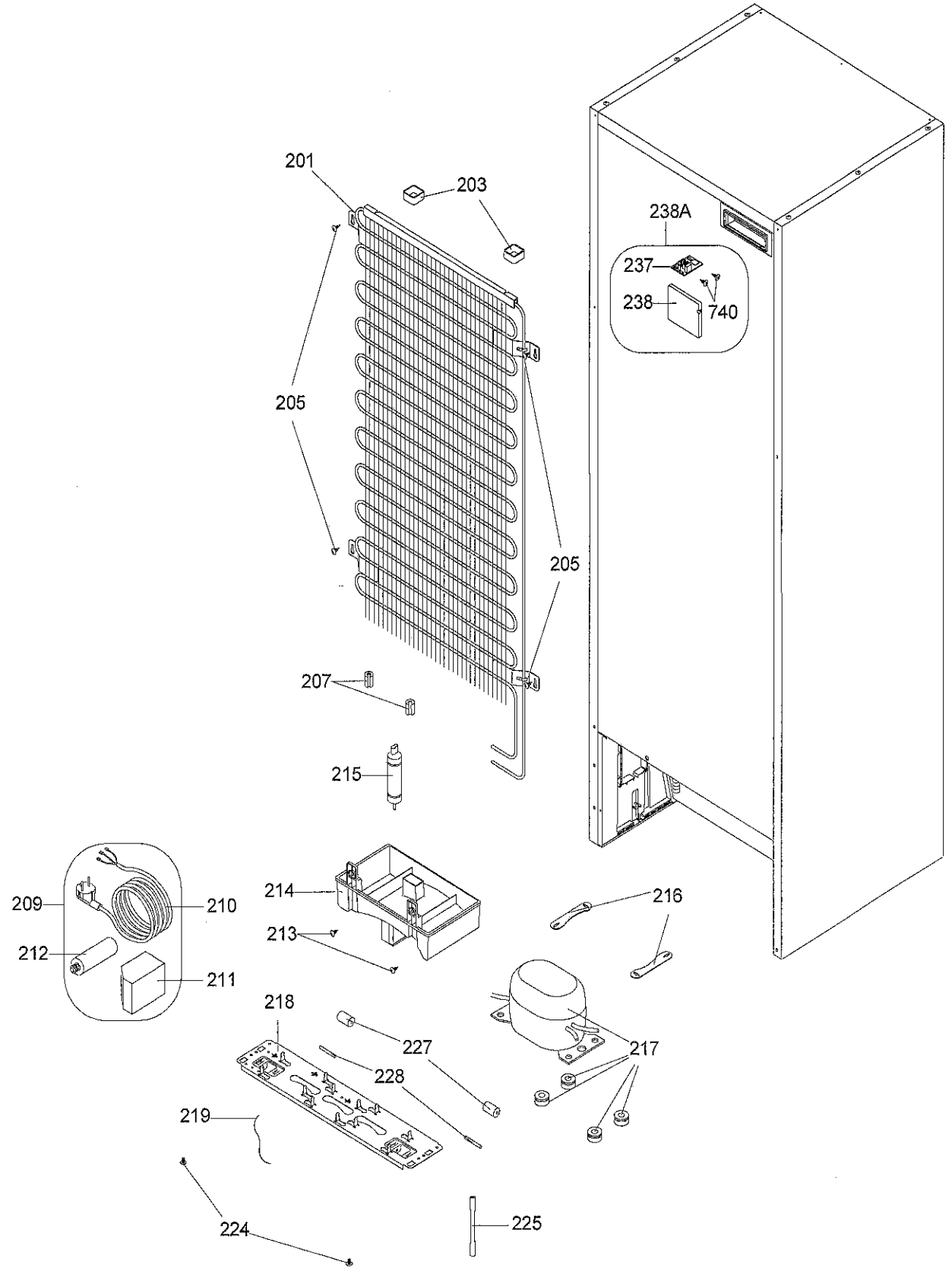
201
203
238A
237
238
740
205
205
207
215
209
210
212
211
214
213
216
218
227
217
228
219
224
225

JULY 2014